RH (č.m.1.01)	Přívod do RE		STÁVAJÍCÍ ROZVÁDĚČ	NOVÝ ROZVÁDĚČ	NOVÝ ROZVÁDĚČ	REZERVA	CENTRÁLNÍ VYP. OSV. VÝSTAVNÍCH PROSTOR	OSVĚTLENÍ VCHOD SKLEP SCHODIŠTĚ	OSVĚTLENÍ CHODBA	OVLÁDÁNÍ OSVĚTLENÍ	OSVĚTLENÍ WC	OSVĚTLENÍ	OVLÁDÁNÍ OSVĚTLENÍ	OSVĚTLENÍ	OVLÁDÁNÍ OSVĚTLENÍ	OSVĚTLENÍ	OVLÁDÁNÍ OSVĚTLENÍ	OSVĚTLENÍ	OVLÁDÁNÍ OSVĚTLENÍ	OSVĚTLENÍ	OVLÁDÁNÍ OSVĚTLENÍ	OSVĚTLENÍ	OVLÁDÁNÍ OSVĚTLENÍ	REZERVA	ZÁSUVKY	ZÁSUVKY	ZÁSUVKY	ZÁSUVKY	ZÁSUVKY	ZÁSUVKY	ZÁSUVKY	ZÁSUVKY	ZÁSUVKY	REZERVA
Popis			R1.1	R1.2	R2.1		CV	1	1b	1b	2	2a	2a	3a	3a	4a	4a	4b	4b	4c	4c	5	5	6	7	8	9	10	11	12	13	14	15	16
č. obvodu			R1.1	R1.2	R2.1		CV	1	1b	1b	2	2a	2a	3a	3a	4a	4a	4b	4b	4c	4c	5	5	6	7	8	9	10	11	12	13	14	15	16
č. místnosti	1.01		1.01	1.14	2.03		1.14	1.17, sklep vchod	1.01	1.01	1.03–1.06	1.02	1.02	1.07	1.07	1.08	1.08	1.09	1.09	1.10	1.10	nádvoří	nádvoří	–	1.01, 1.02	1.07	1.07	1.07	1.07	1.07	1.08	1.09	1.10	
Pi																																		

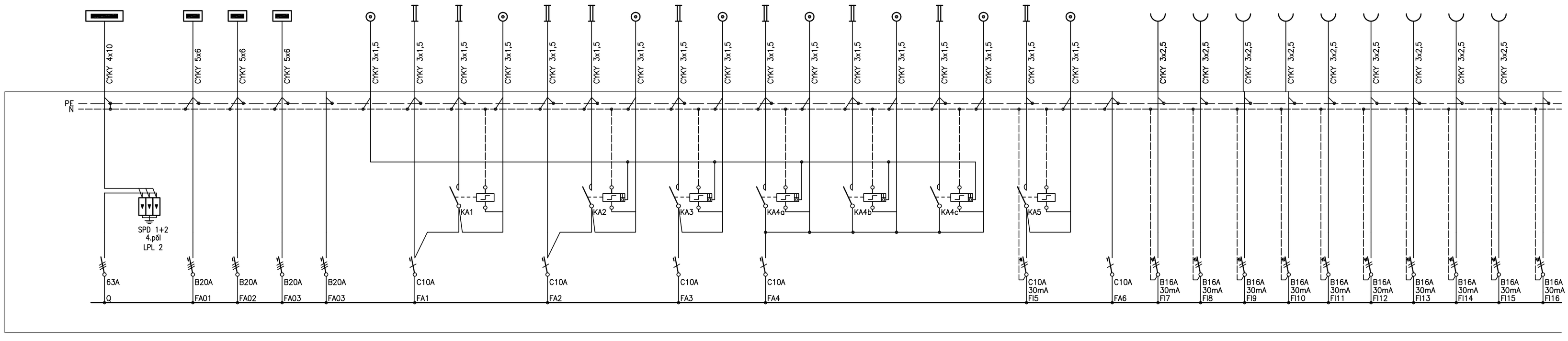

ZÁSUVKY NÁDVOŘÍ	REZERVA	NAPÁJENÍ KAMER	REZERVA	REZERVA	OHŘÍVAČ VODY	REZERVA	REZERVA	REZERVA	REZERVA
		KAM							
17	18	19	20	21	22	23	24	25	26
1.07		nádvoří			1.03				

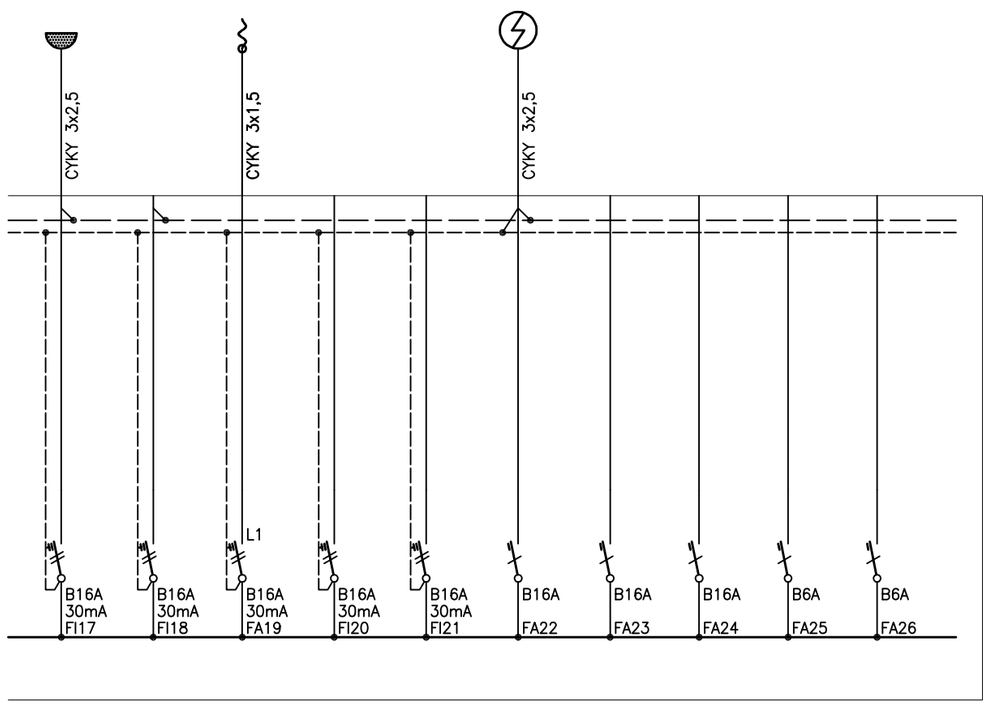

NAPĚŤOVÁ SOUSTAVA: 1NPE~50Hz,230V/TN–C–S
3NPE~50Hz,400V/TN–C–S
3PEN~50Hz,400V/TN–C

OCHRANA PŘED ÚRAZEM ELEKTRICKÝM PROUDEM:
AUTOMATICKÝM ODPOJENÍM VADNÉ ČÁSTI ELEKTRICKÉHO ZAŘÍZENÍ OD ZDROJE DLE ČSN 33 2000–4–41 ed.2, DOPLNĚNÁ O PRVKY RCD.

Rozváděč RH

Zapuštěný oceloplechový rozváděč cca 100 modulů
Velikost: dle výrobce
Krytí: IP40/20
přístroje : Ik=10kA

TECHNICKÁ SPECIFIKACE

Vypínač 3.pól.	63A	1 ks
Jisitič 3.pól.	B20A	4 ks
Jisitič 1.pól.	B16A	3 ks
Jisitič 1.pól.	C10A	5 ks
Jisitič 1.pól.	B6A	2 ks
Chránič 2.pól, 30mA, s nadproudovou ochranou	B16A	15 ks
Chránič 2.pól, 30mA, s nadproudovou ochranou	C10A	1 ks
Imuplzní relé 1Z/16A/230V		2 ks
Imuplzní relé 1Z/16A/230V, centrální ovládání		5 ks
Přepěťová ochrana SPD1+2, LPLIII, 3.pól		1 ks
Svorky, propojovací a podružný materiál		

SO 01 – Obnova budovy Bedřicha Hrozného

Vedoucí projektant	Zodpovědný projektant	Vypracoval
Ing. Arch. Milan Zrník	Miroslav Gatter	Jan Hlásný
Místo: Lysá nad Labem	Stavební úřad: Lysá nad Labem	
Objednatel: Město Lysá nad Labem, Husovo nám. 23, Lysá nad Labem		

L-PROJEKT LIBEREC s.r.o.
IČ 62241150, DIČ CZ62241150
OR u KS Ústí n.L. C8006
Hodkovická 52
460 06 Liberec 6
tel.: 485 104 959
fax: 485 148 390
Lprojekt@Lprojekt.eu

Akce:
Obnova budovy muzea a zahrady Bedřicha Hrozného
č.p. 265, Lysá nad Labem

D1.4a – Silnoproudá elektroinstalace

Příloha: ROZVÁDĚČ RH

Formáty:	4 A4
Datum:	02/2014
Měřítko:	---
Číslo zakázky:	716/14
Stupeň: DPS	č. výkresu: E3

This drawing is intellectual property of the company L–PROJEKT Liberec s.r.o.